Tektona

Die Marke für Preisbewusste

Verbesserter bis zu 40% Wärmeschutz

Türdesign. Gern gesehen.

Preisbewusstes Bauen und Renovieren.

FENSTERTECHNIK brand GmbH

TEKTONA 1

- Abb.: Chinchilla weiß
- Ornamentrahmen außen

TEKTONA 2

- Abb.: Chinchilla weiß
- Ornamentrahmen außen

TEKTONA 3

- Abb.: Chinchilla weiß
- Ornamentrahmen außen

TEKTONA 4

- Abb.: Chinchilla weiß
- Ornamentrahmen beidseitig

TEKTONA 5

- Abb.: Float weiß
- beidseitig ohne Rahmen

TEKTONA 6

- Abb.: Mastercarré
- beidseitig ohne Rahmen

lieferbare Farbe: weiß

TEKTONA 7

- Abb.: Mastercarré
- beidseitig ohne Rahmen

TEKTONA 8

- Abb.: Chinchilla weiß
- beidseitig ohne Rahmen

TEKTONA 9

- Abb.: Mastercarré
- beidseitig ohne Rahmen

TEKTONA 10

- Abb.: Chinchilla weiß
- beidseitig ohne Rahmen

TEKTONA 11

- Abb.: Mastercarré
- Ornamentrahmen beidseitig

TEKTONA 12

- Abb.: Chinchilla weiß
- Ornamentrahmen beidseitig

lieferbare Farbe: weiß

TEKTONA 13

- Abb.: Mastercarré
- Rahmen in Edelstahloptik außen

TEKTONA 14

- Abb.: Mastercarré
- Rahmen in Edelstahloptik außen

TEKTONA 15

- Abb.: Chinchilla weiß
- Rahmen in Edelstahloptik außen

TEKTONA 16

- Abb.: Chinchilla weiß
- Ornamentrahmen beidseitig

TEKTONA 17

- Abb.: Chinchilla weiß
- Ornamentrahmen beidseitig

TEKTONA 18

- Abb.: Chinchilla weiß
- Ornamentrahmen beidseitig
- Ansicht A

lieferbare Farbe: weiß

TEKTONA 18

- Abb.: Chinchilla weiß
- Ornamentrahmen beidseitig
- Ansicht A

Mindestmaße der Füllungen

Modell	Mindestmaß
Tektona 1	540 x 540 mm
Tektona 2	660 x 660 mm
Tektona 3	370 x 1090 mm
Tektona 4	540 x 1610 mm
Tektona 5	310 x 1100 mm
Tektona 6	280 x 1660 mm
Tektona 7	310 x 1350 mm
Tektona 8	510 x 1110 mm
Tektona 9	310 x 1610 mm
Tektona 10	340 x 1640 mm
Tektona 11	340 x 1430 mm
Tektona 12	560 x 1630 mm
Tektona 13	660 x 660 mm
Tektona 14	540 x 540 mm
Tektona 15	260 x 1360 mm
Tektona 16	290 x 1470 mm
Tektona 17	660 x 1600 mm
Tektona 18	460 x 1560 mm

Füllung 28 mm,
inkl. Wärmeschutzglas

lieferbare Farbe: weiß

GLASBEISPIELE

Chinchilla weiß

Ornament 504

Mastercarré

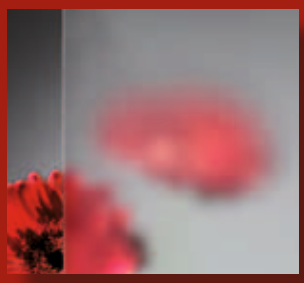
Satinato weiß

Wählbare Stoßgriffe

02021

02020

01834

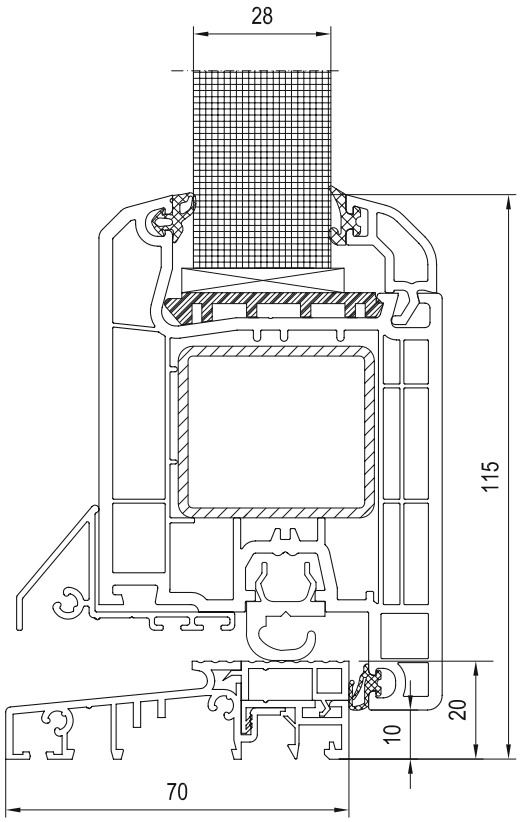

innen öffnend

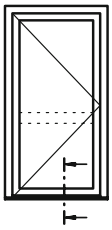

Kunststoff-Haustür Serie Tektona

- Blendrahmen 80 mm
  max. Größe 1180 x 2240 mm
- 70 mm Bautiefe
- Farbe weiß (nur in weiß lieferbar)
- papyrusweiße Dichtungen
- 3-fach-Sicherheitsverriegelung, 2 Schwenkriegel
- PZ mit 3 Schlüsseln
- Türflügel mit Schweißeckverbindern
- nach außen öffnend gegen Mehrpreis lieferbar

Ihr Fachhändler

FENSTERTECHNIK brand GmbH

1. Auflage/02.2012